SERVICE

Whirlpool Europe
Consumer Services

WA 9872 BR

Bauknecht

Service Manual

WA 9872 BR

Type: WA 9872 BR
Service - Nr: 02/5110-00.02

Die vorliegenden Serviceunterlagen sind ausschließlich für techn. qualifizierte Fachkräfte bestimmt, welche mit den entsprechenden einschlägigen Sicherheitsvorschriften vertraut sind

Änderungen vorbehalten

ABB.:E03
VERKAUFSBEZEICHN.: WA 9872 BR
TYPEN NR. : 02/5110-00.02
SACH-NR. : 010 911

POS.	BESTELLNR.	TEILEBEZEICHNUNG
55.39	02/5100-00.00-53 12	SCHLAUCH F.TUERVERRIEGELUNG
55.45	02/5100-00.00-55 45	TUERVERRIEGELUNG
59.10	02/4812-44.01-81 27	MONTAGEPL.F.STEUERUNG
61.12	02/5100-00.00-61 12	ENTSTOERKONDENSATOR
81.74	22/0000-00.00-70 60	KABELBAND 100 L3.
85.10	02/5500-99.00-85 10	ELEKTRONIK KPL.
89.10	02/5100-00.00-89 10	GERAETESCHLUESSEL
89.24	02/5100-99.00-81 24	ENTRIEGELUNGS-SPACHTEL-SET

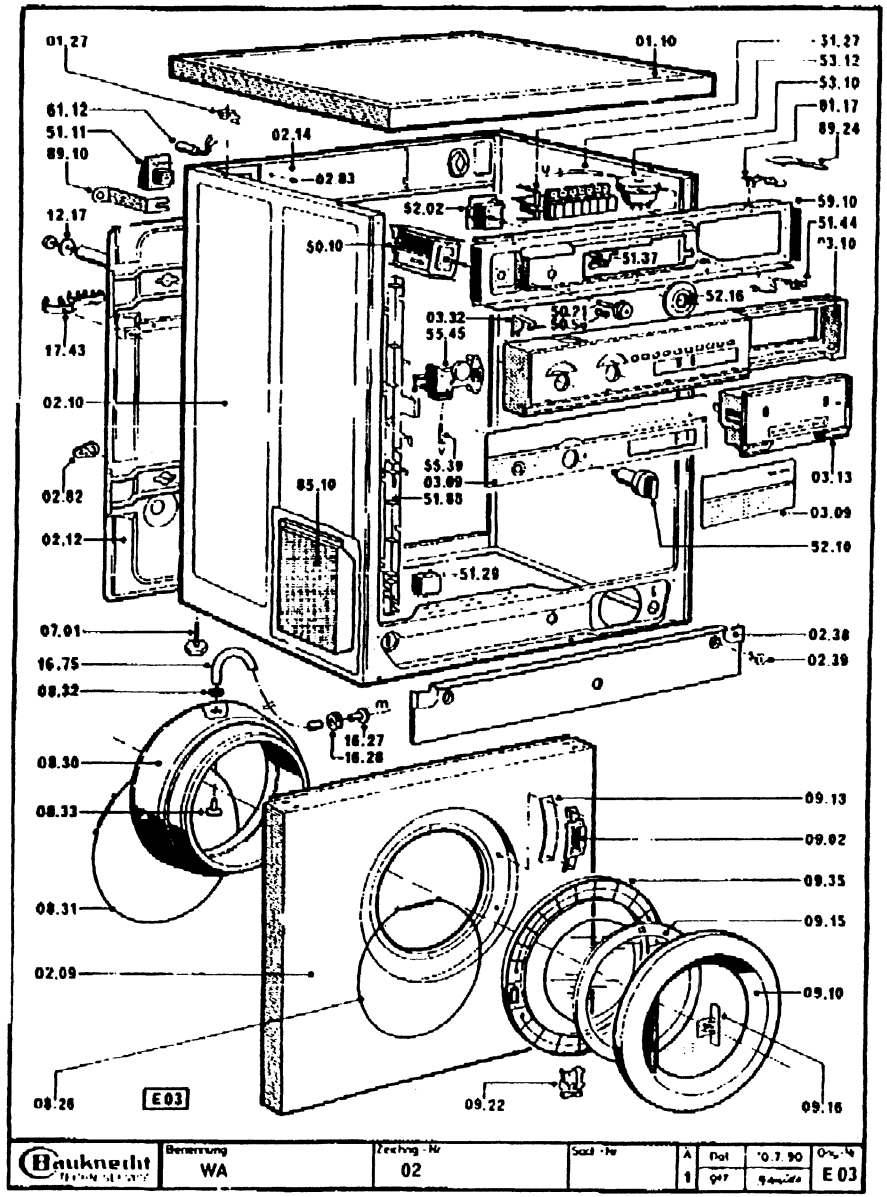

ABB.E03
VERKAUFSBEZEICHN.: WA 9872 BR
TYPEN NR. : 02/5110-00.02
SACH-NR. : 010 911

POS.	BESTELLNR.	TEILEBEZEICHNUNG
01.10	02/5100-00.21-01.10	ABDECKUNG KPL.
01.17	02/5100-00.00-01.17	KLEMMFEDER F.ABDECKPLATTE
01.27	02/5100-00.00-01.27	HALTEBUCHSE F.ABDECKPL.
02.09	02/5100-00.00-02.09	VORDERWAND LACK.
02.10	02/5100-00.00-02.10	GEHAEUSE LACK.M.VORDERWAND
02.12	02/4812-44.01-81.06	RUECKWAND GEKL.
02.14	02/5110-00.00-02.14	RUECKWANDTRAVERSE (KW+VWS)
02.38	02/5110-00.00-02.38	SOCKELBLENDE GESTANZT
02.39	02/5100-00.00-02.39	DREHVERSCHLUSS
02.82	02/5100-00.00-02.82	DECKEL
02.83	02/3200-00.00-02.83	ABDECKSTOPFEN
03.09	02/4812-45.27-33.91	BLENDENSET WA 9872 BR
03.10	02/5100-92.53-03.10	SCHALTERLEISTE
03.13	02/5100-92.53-03.13	GRIFFPLATTE
03.32	02/5100-00.00-03.32	SCHNAPPHAKEN
07.01	02/5099-00.00-07.01	GERAETEFUSS KPL.
08.26	02/3200-00.00-08.26	SPANNDRAHT 3 KPL.
08.30	02/5105-00.00-08.30	MANSCHETTE FENSTERSPLG.
08.31	02/5100-00.00-08.31	SPANNBAND KPL.
08.32	02/5100-00.00-08.32	SCHEIBE F.FENSTERSPLG.
08.33	02/5100-00.00-08.33	NIPPEL F.MANSCHETTE FENSTERSPLG.
09.02	02/5100-00.00-09.02	SCHARNIER KPL.
09.10	02/5100-00.21-09.10	FENSTERRAHMEN
09.13	02/5100-00.00-09.13	ZWISCHENLAGE
09.15	02/5100-00.00-09.15	SCHAUGLAS
09.16	02/5100-00.21-09.16	DRUCKTASTE
09.22	02/5100-00.00-09.22	TUERVERSCHLUSS KPL.
09.35	02/5100-00.00-09.35	FENSTERRING
12.17	02/5100-00.00-12.17	DISTANZH.TRANSPORTSICHERUNG
16.27	02/5100-00.00-16.27	NIPPEL F.ZULAUFKRUEMMER
16.28	02/5100-00.00-16.28	DICHTUNGSTUELLE F.FENSTERSPLG.
16.75	02/5100-00.00-16.75	ZULAUF-SCHLAUCH FENSTERSPLG.
17.43	02/5100-00.00-17.43	SCHLAUCHHALTER
50.10	02/5115-00.00-50.10	PROGR.STEUERUNG AKO 514 451 (KW+WW)
50.21	02/5105-92.00-50.21	PROGR. ABLAUFSCHEIBE
50.56	02/5100-00.00-50.56	DRUCKFEDER
51.11	02/5100-00.03-51.11	NETZANSCHLUSSKASTEN
51.27	02/4812-27.67-30.01	DRUCKTASTENSCHALTER 7-FACH
51.29	02/4705-00.00-51.29	RELAIS (1 KONTAKT) BIS GD 30
51.29	02/5100-00.00-51.29	RELAIS AB GD 31
51.37	02/5099-00.00-51.37	UNTERFLURBELEUCHTUNG KPL.
51.44	02/5100-00.21-51.44	WIPPSCHALTER
51.88	02/5100-00.00-51.88	KABELHALTER
52.02	02/5115-00.00-52.02	PROGR.WAHLSCHALTER(KW+WW)
52.10	02/5200-00.53-50.20	KNEBELKNOPF
52.16	02/4812-41.37-30.25	PROGR. U. TEMP. SCHEIBE BEDR
53.10	02/5100-00.00-53.10	NIVEAUSCHALTER 5-FACH
53.12	02/5100-00.00-53.12	NIVEAUSCHALTERSCHLAUCH

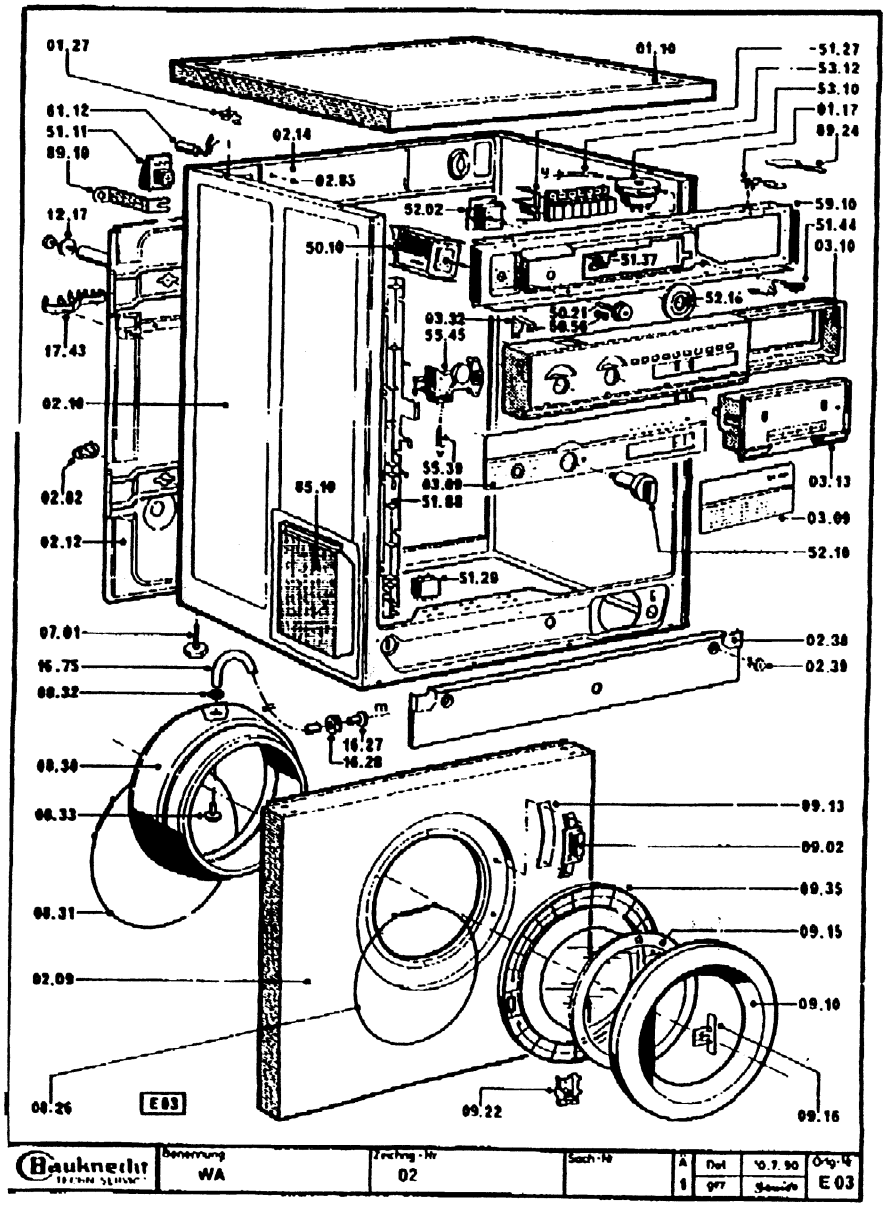

ABB.F03
VERKAUFSBEZEICHN. WA 3372 BR
TYPEN NR. : 02/5110-00 02
SACH-NR. : 01) 911

POS.	BESTELLNR.	TEILEBEZEICHNUNG
08.10	02/5100-00.00-08 10	BEHAELTER
08.20	02/5100-00.00-08.20	BEHAELTERBODEN
08.42	02/5100-00.00-08 42	DICHTRING
08.91	02/5100-00.00-08.91	DIS ANZK.KAMMER
10.01	02/5100-00.00-10.01	INNENTROMMEL KPL.
11.10	02/5100-00.99-11.10	LAGERKREUZ KPL.MONT.N.GEZ.
11.12	--N.FB.--	LAGERKREUZ
11.28	22/0000-00.00-10.46	SICHERUNGSSCHRAUBE M 8X20
11.50	22/0001-00.00-04.52	KUGELLAGER 6306
11.51	22/0000-00.00-04.50	KUGELLAGER 6304
11.52	02/5110-00.00-11.52	V-RING
12.20	02/4530-00.00-12.20	REIBDAEMPFER,GELB
12.22	02/5100-00.00-12.22	KLEMMLAGER
12.28	22/0000-00.00-10.46	SICHERUNGSSCHRAUBE M 8X20
12.40	02/5100-00.00-12.40	RINGGEWICHT
12.51	02/5100-00.00-12.51	SCHWINGFEDER
15.10	02/5100-00.00-15.10	FLACHRIEMENSCHEIBE
15.12	02/5100-00.00-15.12	KONUSBUCHSE
15.14	02/5100-00.00-15.14	U-SCHEIBE
15.15	22/0000-00.00-10.51	SECHSKANTSCHRAUBE M 8X20
15.80	02/5100-00.00-15.80	KEILRIPPENRIEMEN 1260 J 5
16.10	02/5100-00.00-16.10	WASCHMITTELKASTEN GESCHW.
16.15	02/5110-00.00-16.15	EINSPUELBEHAELTER GESCHW.
16.17	02/5105-00.00-16.17	ZULAUFKRUEMMER M.LOCH FENSTERSPLG.
16.22	02/5100-00.00-16.22	ZULAUFSCHLAUCH
16.24	02/5100-00.00-16.24	ENTLUEFTUNGSBALG F.THERM.
16.26	02/5110-00.00-16.26	SCHLAUCH
16.32	02/5100-00.00-16.32	VORFUELLSCHLAUCH
16.35	02/5100-00.00-16.35	RUNDDICHTRING
16.43	02/5100-00.00-16.43	KREUZDUESE
16.46	02/5100-00.00-16.46	SAUGHEBER
16.90	02/5100-00.00-16.90	RUNDDICHTRING
17.09	02/5100-00.00-17.09	DECKELEINSATZ KPL.(SIEB)
17.10	02/5100-00.00-17.10	PUMPENGEHAEUSE
17.16	02/5100-00.00-17.16	ABLAUFBALG KPL.
17.17	02/5100-00.00-17.17	ABLAUFSCHLAUCH INNEN
17.18	02/5100-00.00-17.18	ENTLEERUNGSSCHLAUCH
17.19	02/5100-00.00-17.19	STOPFEN
17.33	08/7000-00.99-17 30	ABLAUFSCHLAUCH KO-SET
17.42	02/5100-00.00-17 42	ABLAUFBEHAELTER GESCHW.
17.44	02/5100-00.00-17 44	SPANNRING M.SCHRAUBE
17.45	02/5100-00.00-17 45	EINSATZ.F.ABLAUF
17.47	02/5100-00.00-53 12	ENTLUEFTUNGSSCHLAUCH
17.48	02/5100-00.00-17 48	SCHWIMMERKLAPPE
17.50	08/6110-00.00-17 26	ANSCHLUSSTUELLE
17.54	02/4600-00.00-17 54	SCHLAUCHKLAMMER
17.80	08/7160-00.00-76 80	RUNDDICHTUNG 20X2,5
17.83	02/4600-00.00-17 83	EINHAENGEBOGEN
53.21	02/5100-00.00-53 21	LUFTKAMMER GESCHW. 0000.
53.26	02/5100-00.00-53 26	LUFTKAMMER-DICHTUNG
54.11	02/5750-00.00-54 11	THERMOSTAT 6-STUFEN
54.23	02/5100-00.00-54 23	THERMOSTAT 87 GRD. (BIS 00 46)

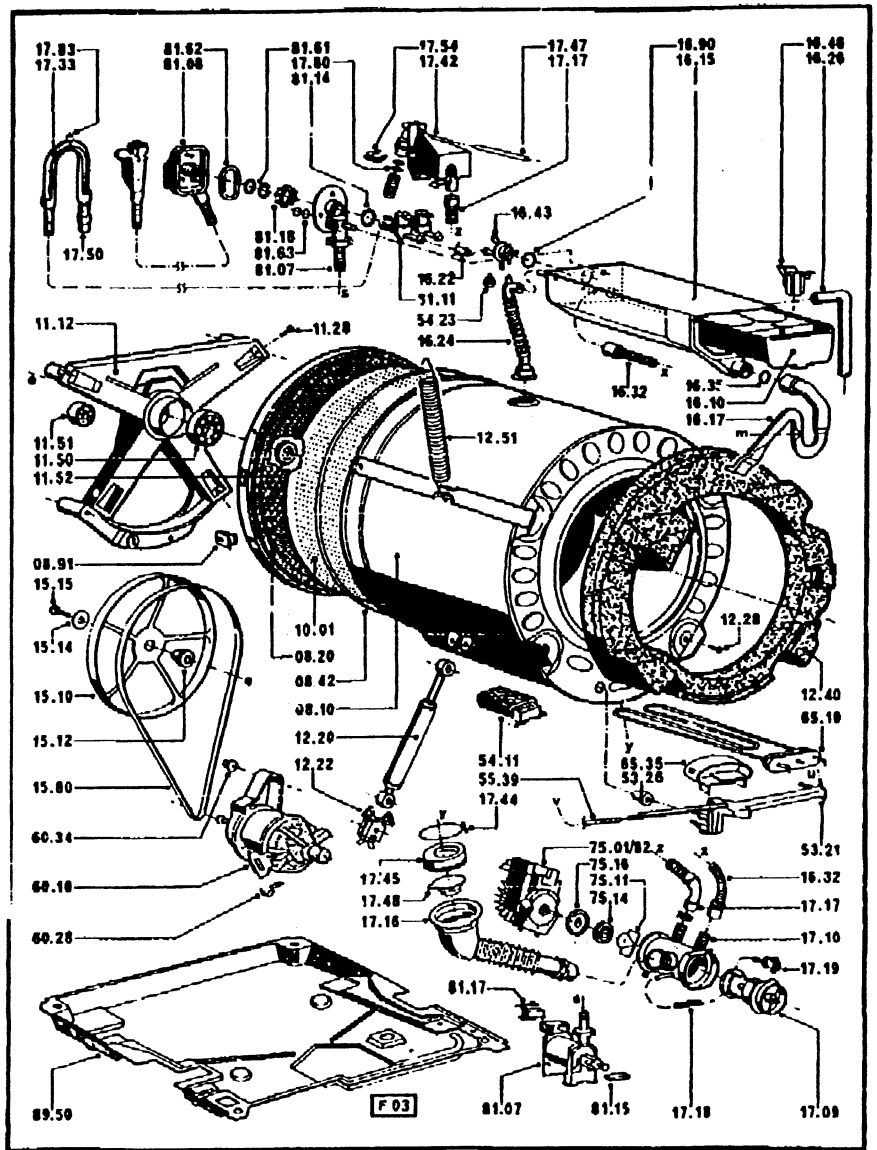

ABB.FO3
VERKAUFSBEZEICHN.: WA 9872 BR
TYPEN NR. : 02/5110-00.02
SACH-NR. : 010 911

POS.	BESTELLNR.	TEILEBEZEICHNUNG	
60 10	02/5500-00.00-60.10	MOTOR KPL.	
60 28	02/5100-00.00-60.28	KABELSCHELLE	
60 34	02/5100-00.00-60.34	KOMBISCHRAUBE M8X40	
65 10	02/5100-00.00-65.10	R-HEIZKOERPER 3000 W	
65 35	02/5100-00.00-65.35	ABECKUNG F.HEIZUNG	
75 01	02/5100-00.00-75.01	LAUGENPUMPE KPL.	
75 11	02/5100-00.00-75.11	PUMPENFLUEGEL	
75 14	02/5100-00.00-75.14	WELLENDICHTUNG	
75 16	02/5100-00.00-75.16	GEHAEUSEBODEN	
75 82	02/5100-00.00-75.82	LP-BEFESTIGUNG KD-SATZ	
81 07	02/5110-00.00-81.07	SICHERHEITSSCHLAUCH INNEN	(VWS)
81 08	02/5110-00.00-81.08	SICHERHEITSSCHLAUCH 1,5 M.	(VWS)
81 08	02/5110-99.00-81.08	SICHERHEITSSCHLAUCH 3,8 M.	(VWS)
81 11	02/5110-00.00-81.11	ZWEIFACH-ZULAUFVENTIL	
81 14	02/5110-00.00-81.14	RUNDDICHTRING	(VWS)
81 15	02/5110-00.00-81.15	FEUCHTESENSOR F.AQUASTOP	(VWS)
81 17	02/5110-00.00-81.17	DREHSCHALTER V DRUCKGEBER	(VWS)
81 18	02/5110-00.00-81.18	HALTEMUTTER	(VWS)
81 61	02/5110-00.00-81.61	DICHTUNG 1	(VWS)
81 62	02/5110-00.00-81.62	DICHTUNG 2	(VWS)
81 63	02/5110-00.00-81.63	DICHTUNG 3	(VWS)
89 50	02/5110-00.00-89.50	BODENWANNE	(VWS)

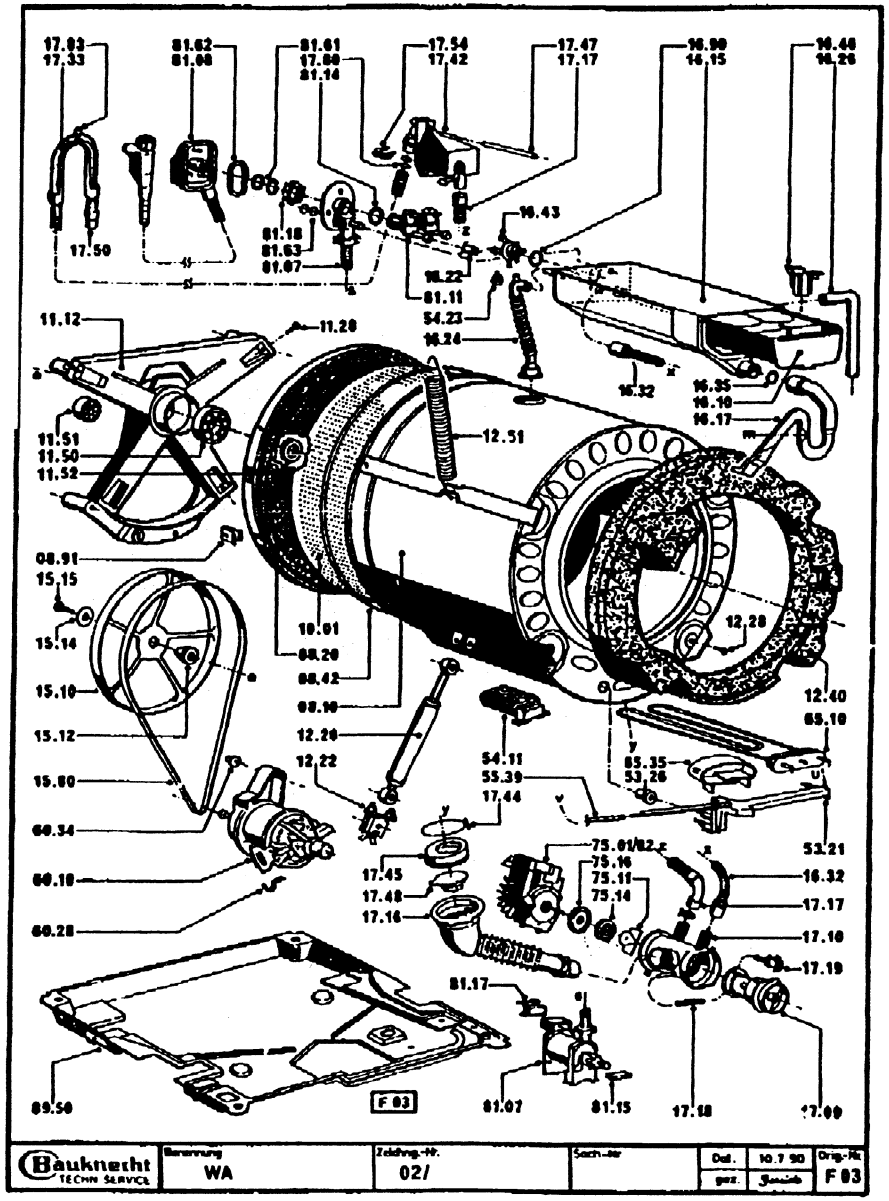

Ge-rät	Konstruktionsstand	Sach-Nr. Gerät	Sach-Nr. Stromlaufplan	Sach-Nr. Anschlußplan	Sach-Nr. Schließungsschema	Programmsteuerungstype	Elektroktype	Zeit / Zeit	Zeit / Zeit-Umschaltung	Zeit / Zeit-Umschaltung	Wasserschalter WMK		Zulauf Kalt- und Warmwasser		Doppelteen Rapid DV	Wasserschutz	Unterflurbeleuchtung	Tasten: Ein / Aus (EAS)	Grenztreuzerung (SSS)	Schleudern (SDS)	Vorwäsche	Oko	Spülen (PSS)	Schonen (PSS)	Grenztreuzerung / Schleudern			Zeit-Ovo			
WA 9872 ws	02/S110-00.02	004 017	297 744	297 743	297 745	514434	544098	X				X		X				X	X	X	X	X		X	X	X	X					
WA 9871 E ws	02/S120-00.02	005 261	297 747	297 746	297 745	514434	544098	X				X		X					X	X	X	X		X	X	X	X					
WA 9672 ws	02/S210-00.02	005 260	297 744	297 743	297 745	514434	544119	X				X		X				X	X	X	X	X		X	X	X	X					
WA 9670 ws	02/S220-00.02	004 016	297 747	297 746	297 745	514434	544119	X				X		X					X	X	X	X		X	X	X	X					
WA 9670 GA	02/S220-00.02	004 015	297 747	297 746	297 745	514434	544119	X				X		X					X	X	X	X		X	X	X	X					
WA 9770 G ws	02/S155-00.02	005 842	297 747	297 746	297 745	514434	544098	X				X		X					X	X	X	X		X	X	X	X					
WA 9872 ws NL	02/S115-14.02	005 869	297 744	297 743	297 745	514434	544098	X				X		X				X	X	X	X	X		X	X	X	X					
WA 9870 ws NL	02/S105-14.02	005 672	297 747	297 746	297 745	514434	544098	X				X		X					X	X	X	X		X	X	X	X					
WA 9670 ws NL	02/S220-14.02	005 671	297 747	297 746	297 745	514434	544119	X				X		X					X	X	X	X		X	X	X	X					
WA 1402 ws DK	02/S110-07.03	005 841																														
WA 1400 ws DK	02/S120-07.03	005 840	297 750	297 748	297 745	514434	544098		X			X		X			X		X	X	X	X		X	X	X	X					
WA 1300 ws DK	02/S155-07.03	005 843																														
WA 9670 ws B	02/S220-13.02	006 678	297 747	297 746	297 745	514434	544119	X				X		X					X	X	X	X		X	X	X	X					
Ckolr. 1200 ws	02/S220-92.02	006 801	296 343	296 342	296 341	514434	544119	X				X		X					X	X	X	X		X	X	X	X					
Ckolr. 1200 BR	02/S220-92.02	006 799	296 343	296 342	296 341	514434	544119	X				X		X					X	X	X	X		X	X	X	X					
WA 9672 GA F	02/S210-05.02	006 934	297 744	297 743	297 745	514434	544119	X				X		X					X	X	X	X		X	X	X	X					
WA 9672 T ws CH	02/S215-03.03	007 084	299 405	299 406	297 745	514434	544119			X		X		X				X	X	X				X	X	X	X					
Ckolr. 1400 ws	02/S105-92.02	006 425	296 343	296 342	296 341	514434	544098	X				X		X					X	X	X	X		X	X	X	X		X		X	
Ckolr. 1400 BR	02/S105-92.02	006 802	296 343	296 342	296 341	514434	544098	X				X		X					X	X	X	X		X	X	X	X					
WA 9870 ws B	02/S105-13.02	006 667	297 747	297 746	297 745	514434	544098	X				X		X					X	X	X	X		X	X	X	X					
WA 9872 ws B	02/S110-13.02	006 657	297 744	297 743	297 745	514434	544098	X				X		X				X	X	X	X	X		X	X	X	X					
WA 9872 ws GB	02/S110-01.05	006 921	297 744	297 743	297 745	514434	544127	X				X		X				X	X	X	X	X		X	X	X	X					
WA 9872 T ws GB	02/S115-01.05	006 925	299 403	299 242	299 404	514434	544098	X				X			X			X	X	X				X	X	X	X		X		X	
WA 9872 T ws CH	02/S115-03.03	007 085	299 409	299 406	297 745	514434	544098			X		X		X				X	X	X				X	X	X	X		X		X	
WA 9872 ws F	02/S110-05.02	006 935	297 744	297 743	297 745	514434	544098	X				X		X				X	X	X	X	X		X	X	X	X					
WA 9675 UO ws	02/S080-00.02	007 303	297 744	297 743	297 745	514434	544119	X				X		X				X	X	X	X	X		X	X	X	X					
WA 9675 UO BR	02/S080-00.02	007 302	297 744	297 743	297 745	514434	544119	X				X		X				X	X	X	X	X		X	X	X	X					
WA 9772 G ws	02/S160-00.02	007 320	297 744	297 743	297 745	514434	544098	X				X		X				X	X	X	X	X		X	X	X	X					
WA 9672 ws CH	02/S210-03.03	009 720	299 015	299 016	297 745	514434	544119			X		X		X				X	X	X	X	X		X	X	X	X					
WA 9770 G BR	02/S155-00.02	010 195	297 747	297 746	297 745	514434	544098	X				X		X					X	X	X	X		X	X	X	X					
WA 9872 ws CH	02/S110-03.03	009 758	299 015	299 016	297 745	514434	544098			X		X		X				X	X	X	X	X		X	X	X	X					
WA 1472 ws B	02/S110-13.72	010 145	297 744	297 743	297 745	514434	544098	X				X		X				X	X	X	X	X		X	X	X	X					
WA 1873 ws B	02/S110-13.62	010 146	297 744	297 743	297 745	514434	544098	X				X		X				X	X	X	X	X		X	X	X	X					
WA 1878 ws B	02/S110-13.52	010 147	297 744	297 743	297 745	514434	544098	X				X		X				X	X	X	X	X		X	X	X	X					
Master1.400 eco	02/S105-04.53	010 130	299 017	299 018	297 367	514434	544098		X			X		X				X	X	X	X	X		X	X	X	X					
WA 9675 T ws CH	02/S070-03.03	008 291	299 405	299 406	297 745	514434	544119			X		X		X				X	X	X	X	X		X	X	X	X		X		X	
WA 9872 br	02/S110-00.02	010 911	297 744	297 743	297 745	514434	544098	X				X		X				X	X	X	X	X		X	X	X	X					
WA 987 T ws CH	02/S115-03.33	011 157	299 405	299 406	297 745	514434	544098			X		X		X				X	X	X	X	X		X	X	X	X		X		X	
WA 9770 T ws NL	02/S155-14.02	013 901	297 747	297 746	297 745	514434	544098	X				X		X					X	X	X	X		X	X	X	X					
WA 9675 ws	02/S060-00.02	013 929	297 744	297 743	297 745	514434	544119	X				X		X				X	X	X	X	X		X	X	X	X					
WA 9870 ws	02/S105-00.02	014 250	297 747	297 746	297 745	514434	544098	X				X		X					X	X	X	X		X	X	X	X					

-STROMLAUFPLAN -CIRCUIT DIAGRAM
-ANSCHLUSSPLAN -WIRING DIAGRAM
-SCHLIEß-SCHEMA -CLOSING DIAGRAM
-AUSSTATT.-VAR -EQUIPM.VARIANT
-KURZZEICHEN -SHORT SIGHN

-SCHEMA CIRCUIT -SLP -siehe AV
-SCHEMA CONNEX -ASP -siehe AV
-SCHEMA DE FERM. -SS -siehe AV
-VARIANT EQUIPM. -AV -297 753
-SIGN - COURT -KZ -/0500

DATUM 10.12.90
SACH-NR. 297 753 ÄND 07

SERIEN-TIMER siehe AV
SERVICE-TIMER siehe AV

TYPEN: WA 9000 Steuerung 3

Bl.1 v.1Bl.

KD -NR. AV 02/297 753 Ä 07

ERSATZ FÜR: 02/297 753 Ä 06

* Ausführung mit 2-Relais (RE2.2)

Programmwahlschalterkontakte RPS

Programmsteuerungskontakte T I

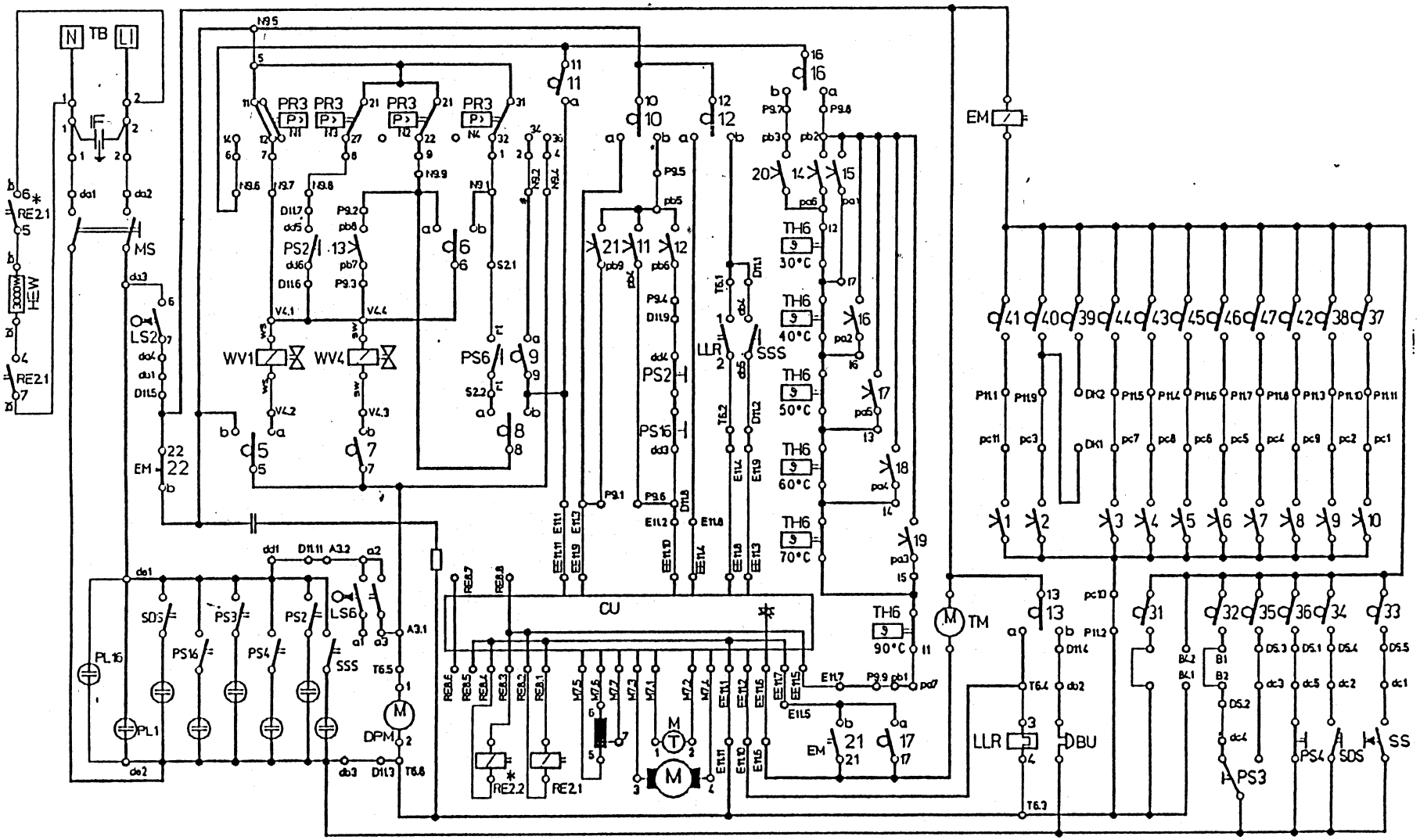

-ANSCHLUSSPLAN	-WIRING DIAGR.	-SCHEMA CONNEX	-ASP -	297743
-SCHLIESSCHEMA	-CLOSING DIAGR.	-SCHEMA FERMET.	-SS -	297745
-AUSSTATT.-VAR	-EQUIPM.VARIANT	-VARIANT EQUIPM.	-AV -	297753
-KURZZEICHEN	-SHORT SIGHN	-SIGN - COURT	-KZ -	02/0500

KD-Nr. SLP 02 / 297744 Ä01

Bl. 1
v. 1 Bl.

Ersatz für:

TYPEN:
WA 9872 , 9675 , 9672 ,

SERIEN-TIMER
AKO 514 434

SERVICE-TIMER
AKO 514 434

Datum
01/89

Sach-NR.
297 744
Änd 01

Ausf.1 mit TH 1 im Entlüftungsschlauch (bis GD45)
Ausf.2 ohne TH 1 (ab GD46)

Programmwahlschalterkontakte RPS

Programmsteuerungskontakte T I

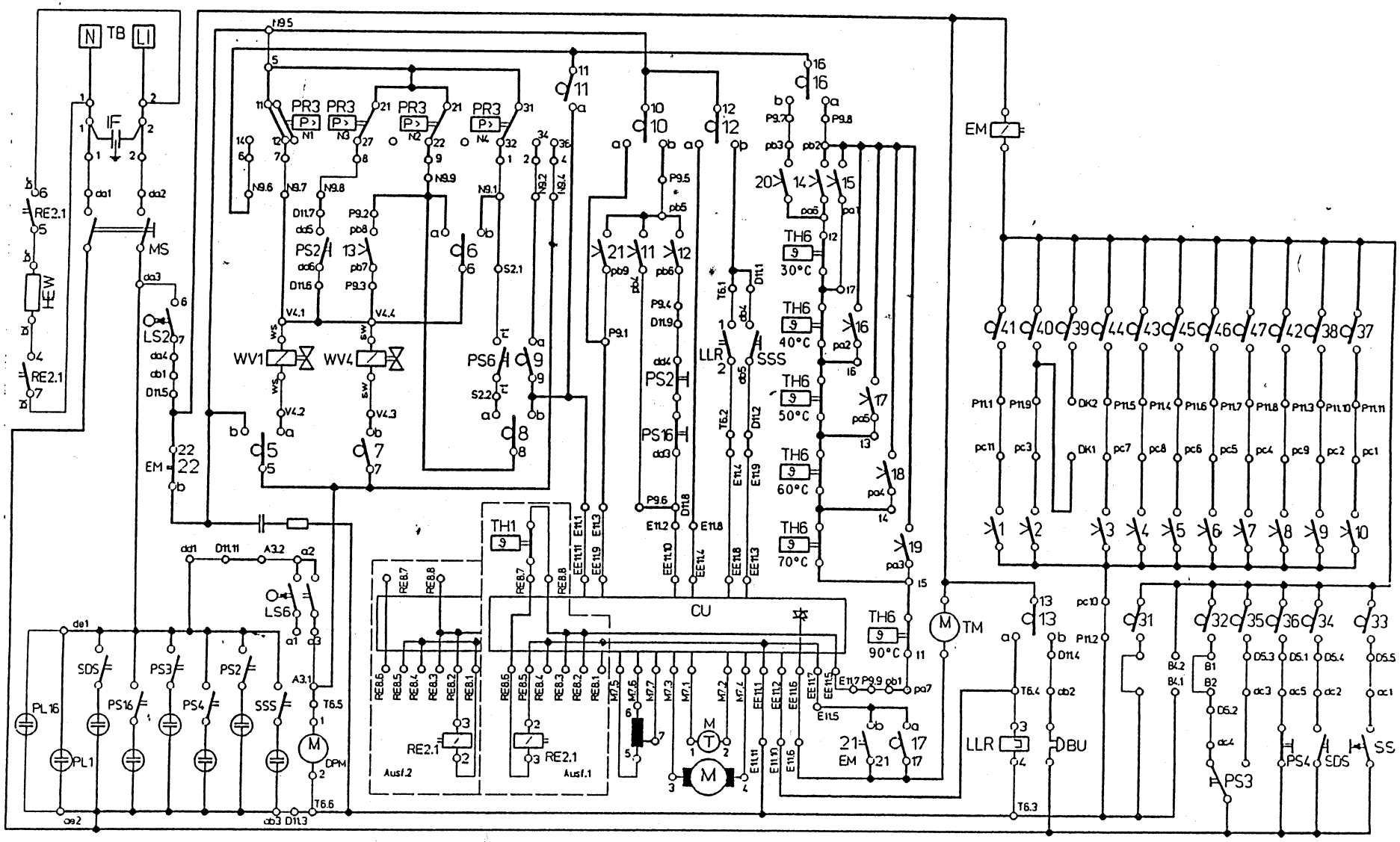

-STROMLAUFPLAN	-CIRCUIT DIAGRAM	-SCHEMA CIRCUIT	-SLP -297 744
-ANSCHLUSSPLAN	-WIRING DIAGRAM	-SCHEMA CONNEX	-ASP -297 743
-SCHLIEß-SCHEMA	-CLOSING DIAGRAM	-SCHEMA DE FERM.	-SS -siehe AV
-AUSTATT.-VAR	-EQUIPM.VARIANT	-VARIANT EQUIPM.	-AV -297 753
-KURZZEICHEN	-SHORT SIGHN	-SIGN - COURT	-KZ - / 0500

KD-NR.SLP 02/297 744 Ä03

Bl.1 v.1Bl.

ERSATZ FÜR:02/297 744 Ä02

TYPEN:
WA 9872,9772,9675,9672,
1472,1873,1878,

SERIEN-TIMER
AKO 514 434

SERVICE-TIMER
AKO 514 434

DATUM
22.02.90

SACH-NR.
297 744
ÄND 03

Bauknecht
Bauknecht Hausgeräte GmbH
D-7000 Stuttgart 80

Die neueste Ausgabe der Mitteilung ist gültig
-Alle Rechte und Änderungen vorbehalten-

Technischer Service
-Dokumentation-

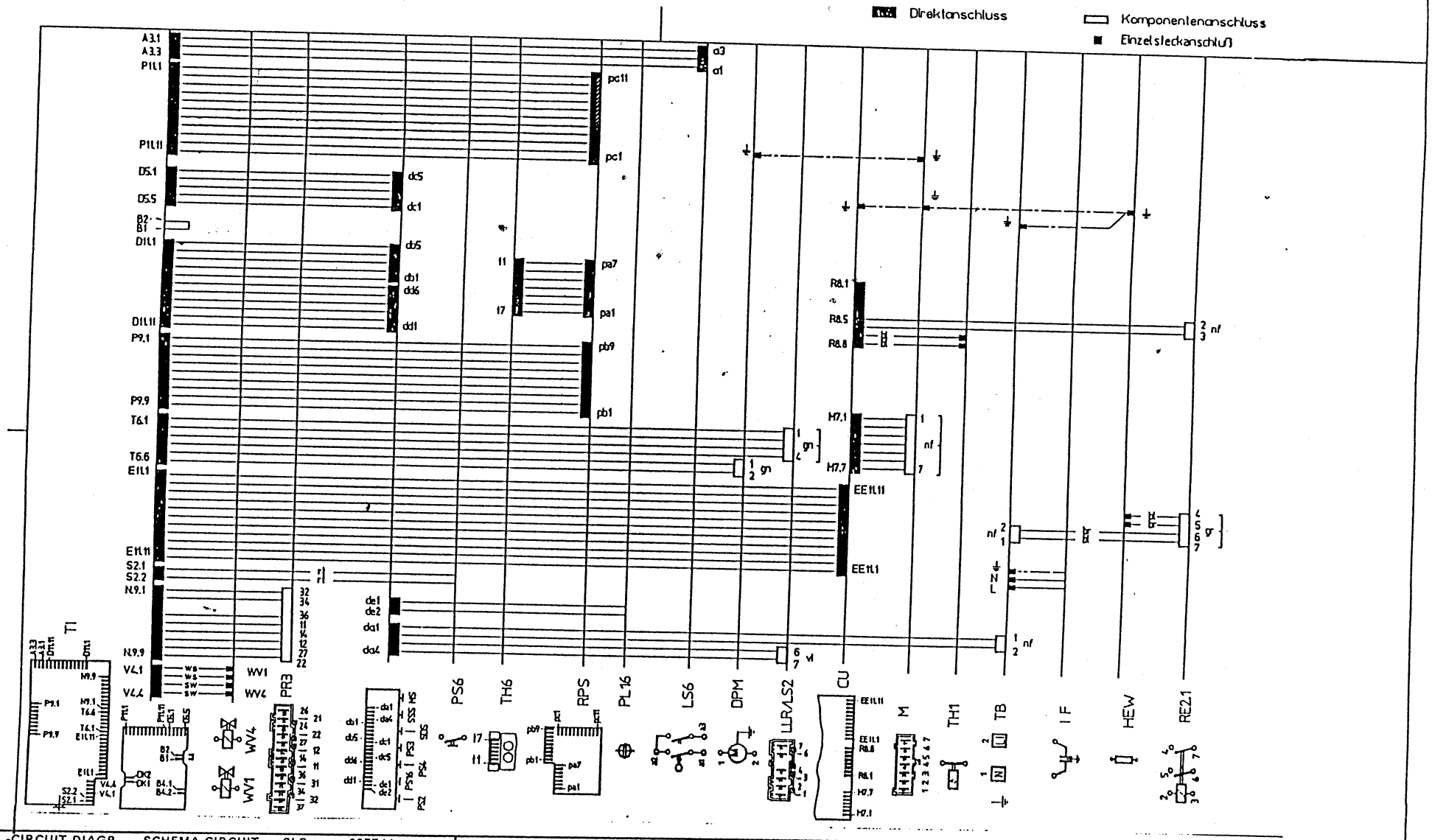

-STROMLAUFPLAN	-CIRCUIT DIAGR.	-SCHEMA CIRCUIT	-SLP -	297744
-SCHLIESSCHEMA	-CLOSING DIAGR.	-SCHEMA FERMET.	-SS -	297745
-AUSSTATT.-VAR	-EQUIPM.VARIANT	-VARIANT EQUIPM.	-AV -	297753
-KURZZEICHEN	-SHORT SIGHN	-SIGN - COURT	-KZ -	02/0500

KD-Nr. ASP 02 /297743 Ä02

Ersatz für: 02/297743 Ä01

Bl. 1
v. 1 Bl.

TYPEN:
WA 9872 , 9675 , 9672 ,
(ab GD 31)

SERIEN-TIMER
AKO 514 434 (St.3)

SERVICE-TIMER
AKO 514 434

Datum
04/89

Sach-NR.
297 743
Änd.02

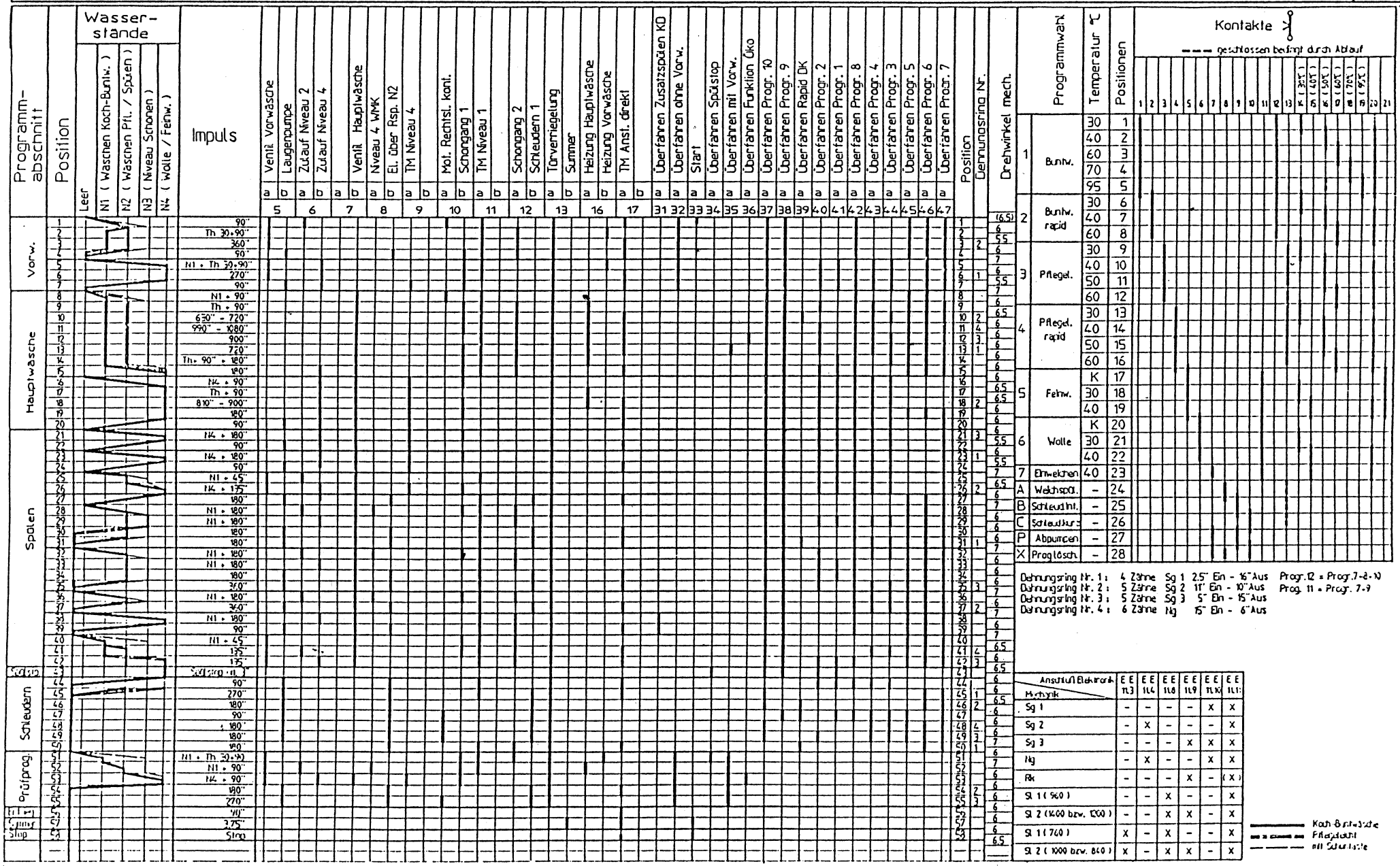

dazu:	thereto:	a cela:	
-STROMLAUFPLAN	-CIRCUIT DIAGR.	-SCHEMA CIRCUIT	-SLP - 297744
-ANSCHLUSSPLAN	-WIRING DIAGR.	-SCHEMA CONNEX	-ASP - 297743
-SCHLIESSCHEMA	-CLOSING DIAGR.	-SCHEMA FERMET.	-SS - 297745
-AUSSTATT.-VAR	-EQUIPM.VARIANT	-VARIANT EQUIPM.	-AV - 297753
-KURZZEICHEN	-SHORT SIGHN .	-SIGN-COURT	-KZ - 02/5000

KD-Nr.SS 02/297745 Ä.01 — Bl. 1 v. 1 Bl.

Ersatz für: 02/0503 Ä0 u. 02/0504 Ä0 — Bl. 1 v. 1 Bl.

Konstr.St.:

TYPEN:
WA 9000
STEUERUNG 3

SERIEN-TIMER 514 434

SERVICE-TIMER 514 434

Datum 01 93

Sach-NR 297745 Änd 01

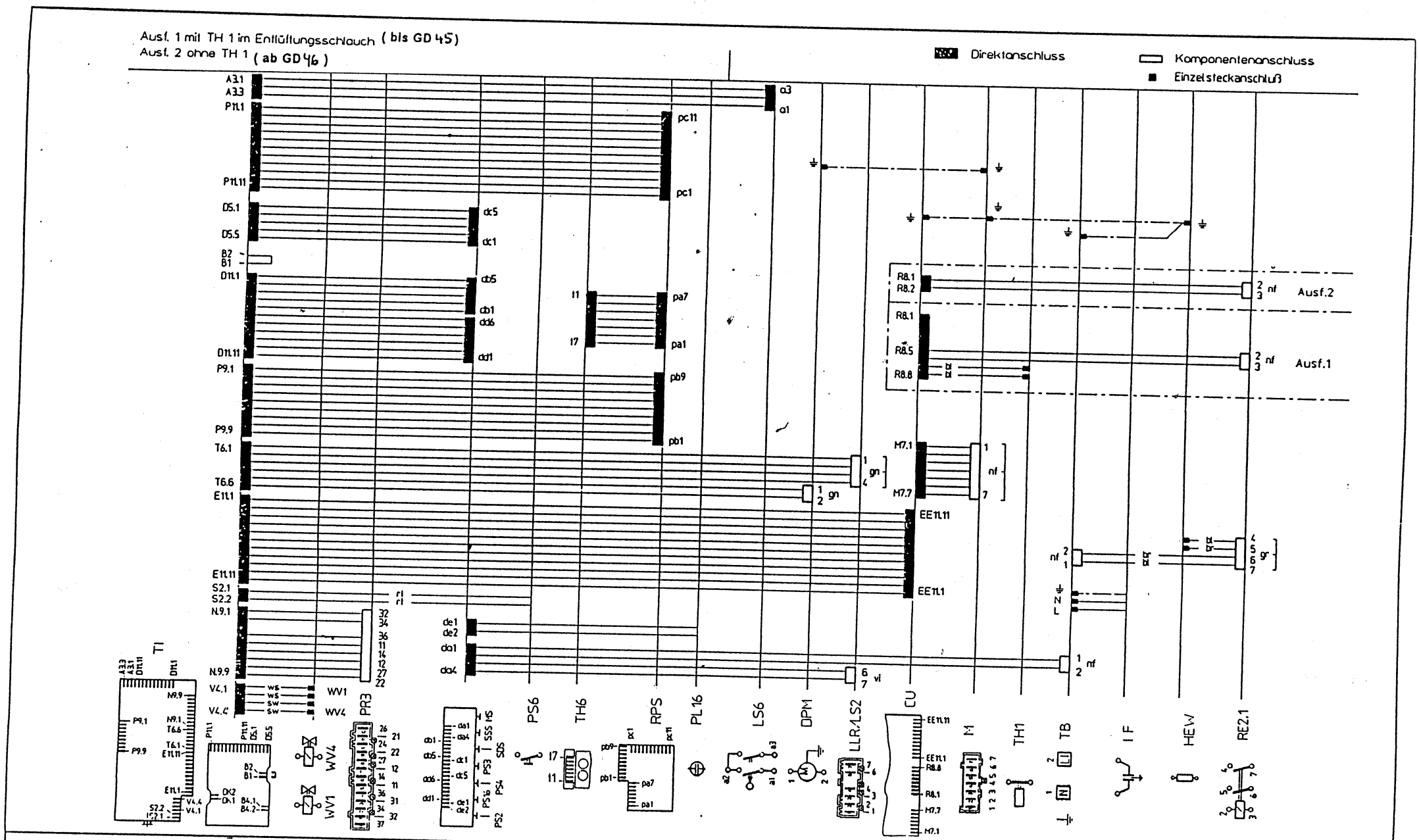

-STROMLAUFPLAN	-CIRCUIT DIAGRAM	-SCHEMA CIRCUIT	-SLP -297 744
-ANSCHLUSSPLAN	-WIRING DIAGRAM	-SCHEMA CONNEX	-ASP -297 743
-SCHLIEß-SCHEMA	-CLOSING DIAGRAM	-SCHEMA DE FERM.	-SS -siehe AV
-AUSTATT.-VAR.	-EQUIPM.VARIANT	-VARIANT EQUIPM.	-Av -297 753
-KURZZEICHEN	-SHORT SIGHN	-SIGN - COURT	-KZ - /0500

KD -NR. ASP 02/297 743 Ä03

Bl.1 v.1Bl.

ERSATZ FÜR:

TYPEN:
WA 9872,9772,9675,9672,
1878,1873,1472,

SERIEN-TIMER
AKO514434

SERVICE-TIMER
AKO514434

DATUM
22.02.90

SACH-NR.
297 743
ÄND.03

Bauknecht — Bauknecht Hausgeräte GmbH, D-7000 Stuttgart 80

Die neueste Ausgabe der Mitteilung ist gültig
-Alle Rechte und Änderungen vorbehalten-

Technischer Service
-Dokumentation-

Legende:

- ——— Koch-Buntwäsche
- ▬ ▪ ▬ Pflegeleicht
- — — mit Schontaste
- ▭ = Taste gedrückt
- ▬ = Taste nicht gedrückt
- RK = Motor Rechtslauf kont.
- 70% = 15" Ein - 6" Aus
- 52% = 11" Ein - 10" Aus
- 13% = 2,5" Ein - 16" Aus
- 25% = 5" Ein - 15" Aus

Programm 1: Bunt - Kochwäsche, 30°C/40°C/60°C/70°C/95°C
Programm 2: Buntwäsche rapid, 30°C/40°C/60°C
Programm 3: Pflegeleicht, 30°C/40°C/50°C/60°C
Programm 4: Pflegeleicht rapid, 30°C/40°C/50°C/60°C
Programm 5: Feinwäsche, ❄/30°C/40°C
Programm 6: Wolle, ❄/30°C/40°C

Wasserstände: Leer; N1 (Waschen Koch-Buntw.); N2 (Waschen Pfl. / Spülen); N3 (Niveau Schonen); N4 (Wolle / Feinw.)

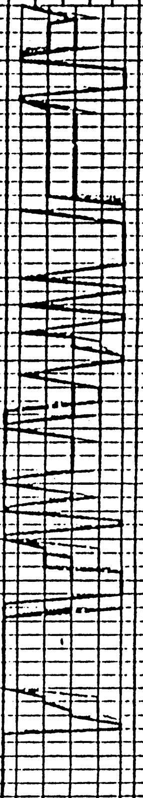

Programmabschnitt	Position	Impuls
Vorw.	1	90°
	2	Th 30-90°
	3	360°
	4	90°
	5	N1 + Th 30-90°
	6	270°
	7	90°
Hauptwäsche	8	N1 + 90°
	9	Th + 90°
	10	630° - 720°
	11	990° - 1080°
	12	900°
	13	720°
	14	Th + 90° + 180°
	15	160°
	16	N4 + 90°
	17	Th + 90°
	18	810° - 900°
	19	180°
	20	90°
Spülen	21	N4 + 180°
	22	90°
	23	N4 + 180°
	24	90°
	25	N1 + [illegible]
	26	N4 + 135°
	27	180°
	28	N1 + 180°
	29	N1 + 180°
	30	180°
	31	180°
	32	N1 + 160°
	33	N1 + 180°
	34	180°
	35	360°
	36	N1 + 180°
	37	360°
	38	N1 + 180°
	39	90°
	40	N1 + 45°
	41	135°
	42	135°
Spülstop	43	Spülstop od. T
Schleudern	44	90°
	45	270°
	46	180°
	47	90°
	48	180°
	49	180°
	50	180°
Prüfprog.	51	N1 + Th 30-90°
	52	N1 + 90°
	53	N4 + 90°
	54	180°
	55	270°
Entleeren	56	90°
Spinner	57	375°
Stop	58	Stop

Programm 1

Position	Niveau	Mechanik %ED	Sl-Drehzahl (1/min)	Niveau WK-Schalter	Schontaste	Sanfttaste	Drehzahltaste	Vorwäschel.	Öko-Taste	Schleudertaste	Zusatzspülen
1	N3	RK			N3						
2	N1	52			N3						
3	N1	52			N3						
4	-	52									
8	N1	RK			N3						
9	N1	70			0.52	52					
10	N1	70			0.52	52					
11	N1	70			0.52	52					
12	N1	52			N3						
13	N1	70			0.52	52					
27	-	52	450								
28	N2	70		N4	N1/52	52					
30	-	52	960				760				
31	-	52	960				760				
32	N2	70		N4	N1/52	52					
35	-	52	960				760				
36	N2	70		N4	N1/52	52					
37	-	52	960				760				
38	N4	52									
39	-	52									
40	N1	70			N1/52	52					
41	N2	70			N1/52	52					
45	-	52	800				760				
46	-	SL	960				760				
48	-	SL	1360				1000				
49	-	SL	1360				1000				
50	-	52									
56	-	-									
57	-	-									
58	-	-									

Programm 2

Position	Niveau	Mechanik %ED	Sl-Drehzahl (1/min)	Niveau WK-Schalter	Schontaste	Sanfttaste	Drehzahltaste	Vorwäschel.	Öko-Taste	Schleudertaste	Zusatzspülen
1	N2	RK			N3						
2	N1	52			N3						
3	N1	52			N3						
4	-	52									
8	N1	RK			N3						
10	N1	70			0.52	52					
14	N1	70			0.52	52					
27	-	52	450								
28	N2	70		N4	N1/52	52					
30	-	52	960				760				
31	-	52	960				760				
36	N2	70		N4	N1/52	52					
37	-	52	960				760				
38	N4	52									
39	-	52									
40	N1	70			N1/52	52					
41	N2	70			N1/52	52					
45	-	52	800				760				
46	-	SL	960				760				
47	-	SL	960				760				
48	-	SL	1360				1000				
50	-	52									
56	-	-									
57	-	-									
58	-	-									

Programm 3

Position	Niveau	Mechanik %ED	Sl-Drehzahl (1/min)	Niveau WK-Schalter	Schontaste	Sanfttaste	Drehzahltaste	Vorwäschel.	Öko-Taste	Schleudertaste	Zusatzspülen
1	N2	RK			N3						
2	N2	52			N3						
3	N2	52			N3						
4	-	52									
8	N2	RK			N3						
9	N2	52			N3						
11	N2	52			N3						
15	N4	52									
27	-	52	450								
28	N2	52									
30	-	52	450								
33	N4	52									
34	-	52	450								
38	N4	52									
39	-	52									
40	N1	52									
42	N4	52									
45	-	52	800				760				
46	-	SL	960				760				
50	-	52									
56	-	-									
57	-	-									
58	-	-									

Programm 4

Position	Niveau	Mechanik %ED	Sl-Drehzahl (1/min)	Niveau WK-Schalter	Schontaste	Sanfttaste	Drehzahltaste	Vorwäschel.	Öko-Taste	Schleudertaste	Zusatzspülen
1	N2	RK			N3						
2	N2	52			N3						
3	N2	52			N3						
4	-	52									
8	N2	RK			N3						
14	N2	52			N3						
15	N4	52									
27	-	52	450								
28	N2	52		N4							
30	-	52	450								
33	N4	52									
34	-	52	450								
38	N4	52									
39	-	52									
40	N1	52									
42	N4	52									
45	-	52	800				760				
46	-	SL	960				760				
50	-	52									
56	-	-									
57	-	-									
58	-	-									

Programm 5

Position	Niveau	Mechanik %ED	Sl-Drehzahl (1/min)	Schontaste	Sanfttaste	Drehzahltaste	Vorwäschel.	Öko-Taste	Schleudertaste
5	N4	13							
6	N4	13							
7	-	13							
16	N4	13							
17	N4	13							
18	N4	13							
20	-	-							
21	N4	13							
22	-	-							
23	N4	13							
24	-	-							
25	N2	-							
26	N4	13							
44	-	-							
45	-	52	450			700			
46	-	SL	960			700			
50	-	52							
56	-	-							
57	-	-							
58	-	-							

Programm 6

Position	Niveau	Mechanik %ED	Sl-Drehzahl (1/min)	Schontaste	Sanfttaste	Drehzahltaste	Vorwäschel.	Öko-Taste	Schleudertaste
16	N4	13							
17	N4	13							
18	N4	13							
20	-	-							
21	N4	13							
22	-	-							
23	N4	13							
24	-	-							
25	N2	-							
26	N4	13							
44	-	-							
47	-	SL	960			760			
56	-	-							
57	-	-							
58	-	-							

-STROMLAUFPLAN	-CIRCUIT DIAGR.	-SCHEMA CIRCUIT	-SLP	-	02/0501
-ANSCHLUSSPLAN	-WIRING DIAGR.	-SCHEMA CONNEX	-ASP	-	02/0502
-SCHLIESSCHEMA	-CLOSING DIAGR.	-SCHEMA FERMET.	-SS	-	02/0503
-SCHLIESSCHEMA	-CLOSING DIAGR.	-SCHEMA FERMET.	-SS	-	02/0504
-AUSSTATT.-VAR	-EQUIPM.VARIANT	-VARIANT EQUIPM.	-AV	-	02/0506
-KURZZEICHEN	-SHORT SIGHN	-SIGN - COURT	-KZ	-	02/0500

KD-Nr. PA 02 / 0505 Ä02

Bl. 1 v. 2 Bl.

Ersatz für:

TYPEN:
WA 9000
Steuerung 3

SERIEN-TIMER AKO 514 434

SERVICE-TIMER AKO 514 434

Datum 10/88

Sach-NR. Z2.3719
Änd 02

Kochbaustufe
Pfeydeldt
mit Schaltuhr

= Taste gedrückt 70% = 15' Ein - 6' Aus
= Taste aktiv gedrückt 52% = 11' Ein - 10' Aus
AK = Motor Rechtslauf kont. 17% = 25' Ein - 16' Aus
25% = 5' Ein - 15' Aus

Programm-abschnitt	Position	Wasserstände: Leer	N1 (Waschen Koch-Bunw.)	N2 (Waschen Pk. / Söden)	N3 (Niveau Spülen)	N4 (Wolle / Fenw.)	Impuls
Vorw.	1						90"
	2						Th 30-90"
	3						360"
	4						90"
	5						N1 + Th 30-90"
	6						270"
	7						90"
Hauptwäsche	8						N1 + 90"
	9						Th + 90"
	10						630" - 720"
	11						990" - 1060"
	12						900"
	13						720"
	14						Th + 90" + 180"
	15						180"
	16						N4 + 90"
	17						Th + 90"
	18						810" - 900"
	19						180"
	20						90"
Spülen	21						N4 + 180"
	22						90"
	23						N4 + 180"
	24						90"
	25						N1 + 45"
	26						N4 + 135"
	27						180"
	28						N1 + 180"
	29						N1 + 180"
	30						180"
	31						180"
	32						N1 + 180"
	33						N1 + 180"
	34						180"
	35						360"
	36						N1 + 180"
	37						360"
	38						N1 + 180"
	39						90"
	40						N1 + 45"
	41						135"
	42						135"
Spülen	43						Spülsoda 1
Schleudern	44						90"
	45						270"
	46						180"
	47						90"
	48						180"
	49						180"
	50						180"
Pumpen	51						N1 + Th 30-90"
	52						N1 + 90"
	53						N4 + 90"
	54						180"
	55						270"
Wärmer	56						90"
Sperr	57						375"
Stop	58						5100

Programm 7 — Einweichen — 40°C

Position	Niveau	Mechanik (%)	Sl-Drehzahl (1/min)	Niveau WM-Spülen	Tastenfunktion: Sonntaste	Sanftaste	Drehzahltaste	Überfahrstrecken: Vorwäsche	Öko-Taste	Schleudertaste	Zusatzsolen
8	N1	NK									
14											
16	NK	52									
17	NK	52									
18	NK	52									

Programm A — Weichspülen / Stärken

Position	Niveau	Mechanik (%)	Sl-Drehzahl (1/min)	Niveau WM-Spülen	Tastenfunktion: Sonntaste	Sanftaste	Drehzahltaste	Überfahrstrecken: Vorwäsche	Öko-Taste	Schleudertaste	Zusatzsolen
40	N1	70			0.5	52					
41	N2	70			0.5	52					
45		52	800				760				
46		52	960				760				
48		52	1360				1000				
49		52	1360				1000				
50		52									

Programm B — Schleudern Intensiv

Position	Niveau	Mechanik (%)	Sl-Drehzahl (1/min)	Niveau WM-Spülen	Tastenfunktion: Sonntaste	Sanftaste	Drehzahltaste	Überfahrstrecken: Vorwäsche	Öko-Taste	Schleudertaste	Zusatzsolen
45		52	800				760				
46		52	960				760				
48		52	1360				1000				
49		52	1360				1000				
50		52									

Programm C — Schonschleudern kurz

Position	Niveau	Mechanik (%)	Sl-Drehzahl (1/min)	Niveau WM-Spülen	Tastenfunktion: Sonntaste	Sanftaste	Drehzahltaste	Überfahrstrecken: Vorwäsche	Öko-Taste	Schleudertaste	Zusatzsolen
45		52									
48		52	760				760				
50		52									

Programm P — Abpumpen

Position	Niveau	Mechanik (%)	Sl-Drehzahl (1/min)	Tastenfunktion: Sonntaste	Sanftaste	Drehzahltaste	Überfahrstrecken: Vorwäsche	Öko-Taste	Schleudertaste
45									

Programm X — Löschen

Position	Niveau	Mechanik (%)	Sl-Drehzahl (1/min)	Tastenfunktion: Sonntaste	Sanftaste	Drehzahltaste	Überfahrstrecken: Vorwäsche	Öko-Taste	Schleudertaste
45									

-STROMLAUFPLAN	-CIRCUIT DIAGR.	-SCHEMA CIRCUIT	-SLP -	02/0501
-ANSCHLUSSPLAN	-WIRING DIAGR.	-SCHEMA CONNEX	-ASP -	02/0502
-SCHLIESSCHEMA	-CLOSING DIAGR.	-SCHEMA FERMET.	-SS -	02/0503
-SCHLIESSCHEMA	-CLOSING DIAGR.	-SCHEMA FERMET.	-SS -	02/0504
-AUSSTATT.-VAR	-EQUIPM.VARIANT	-VARIANT EQUIPM.	-AV -	02/0506
-KURZZEICHEN	-SHORT SIGHN	-SIGN - COURT	-KZ -	02/0500

KD-Nr. PA 02 / 0505 Ä02

Bl. 2
v. 2 Bl.

Ersatz für:

TYPEN:
WA 9000
Steuerung 3

SERIEN-TIMER
AKO 514 434

SERVICE-TIMER
AKO 514 434

Datum
10/83

Sach-NR.
Z2.3719
And 02

PSC = Schalter/Drucktast.Sch.(Temp.Angabe)
PSE1 = Schalter/Drucktast.Sch.(E)
PSE2 = Schalter/Drucktast.Sch.(Sparen)
PSU = Schalterkombination(+Anzeigen)
PS1 = Schalter/Druckt.Sch.(heiss/warm/kalt)
PS10 = Schalter/Drucktast.Sch.(Vorspuelen)
PS11 = Schalter/Druckt.Sch.(Feinsp.m.Spüldruckred.)
PS12 = Schalter/ Drucktast.Sch.(Kurzprogr.)
PS13 = Schalter/Druckt.Sch.(Normalvorgang)
PS14 = Schalter/Druckt.Sch.(Starkprogramm)
PS15 = Schalter/Druckt.Sch.(Dauerschleudern)
PS16 = Schalter/Druckt.Sch.(Pflegeleicht/Sanft)
PS18 = Plustaste
PS2 = Schalter/Drucktast.Sch.(Fein/Schon)
PS3 = Schalter/Drucktast.Sch.(Vorwaesche)
PS4 = Schalter/Drucktast.Sch.(Öko/Intensiv)
PS5 = Schalter/Drucktast.Sch.(Kochstufe)
PS6 = Schalter/Druckt.Sch.(Zusatzspülgang)
PS7 = Schalter/Druckt.Sch.(autom.Weichsp.)
PS8 = Schalter/Druckt.Sch.(Hart/Weichwasser)
PS9 = Schalter/Druckt.Sch.(Kalt/Warmw.Ansehl.)
R = Widerstand
RAM = Motor(Schnellgang)
RE = Relais
RE1 = Relais(Ueberfahren)
RE2 = Relais(Heizen)
RE3 = Thermische Verzoegrungsrelais
RE4 = Relais(Warmwasser)
RM = Motor(Wende-u.Zeitgeraet)
RPS = Programmwahlschalter
RR = Reedkontakt
RSS = Drehschalter(Weichspülmitteldosierg.)
RSS1 = Drehschalter(Leiterplatte)
R1 = Vorwiderstand
R2 = Ersatzwiderstand(Weasche)i.TR
S1 = Endtaster(Innentuer)
SB = Abtaster/Fuehler (Elektronik)
SDP = Drehpotentiometer(Drehzahl)
SDS = Schalter/Druckt.Sch.(Kurzschleudern)
SDS1 = Schalter/Drucktast.Sch.(Schleudern)
SM = Motor(Schleudern)
SP = Schalter Potentiometer(allgem.)
SPM = Umwaelzpumpe
SPM1 = Kombinierte Umwälzp./Laugenpumpe
SS = Schalter/Drucktast.Sch.(Start)
SSP = Schalter Potentiom.(Spülst./Überfahren)
SSS = Schalter/Drucktast.Sch.(Drehzahl)
STP = Schalter Potentiometer(Temperatur)
T = Tachogenerator
TB = Netzanschluß
TDS = Zeitschalter
TES = Schalter/Druckt.Sch.(Temp.Wahl,Heizred.)
TH = Thermostat
TH 6 = Sechs-fach Stufenthermostat
TH = 1.1 Ein-fach Stufenthermostat
TH = 1.2 Drehthermostat
THS = Temper.Waechter/Sicherheitstherm.)
THS = Thermosicherung
TH1 = Thermostat (1-pol.)
TH2 = Thermostat (2-pol.)
TH3 = Thermostat (3-pol.)
TH4 = Thermostat (4-pol.)
TI = Programmsteuergeraet
TL = Motorschutzschalter
TM = Motor(Programmsteuergeraet)
TM3 = Motor(Wasserweichensteuerung)
TM4 = Motor(Zeitsteuerung)
TP = Drehpotentiometer(Temperatur)
VM = Motor(Geblaese)
WM = Motor(Weichspuelmittelpumpe)
WV = Zulaufventil
WVC = Zulaufventil (Kondensation)
WVCF = Zulaufventil (Kaltwasser)
WVF = Zulaufventil (Sicherheit)
WVHF = Zulaufventil (Warmwasser)
WV1 = Zulaufventil (Vorwäsche)
WV2 = Zulaufventil (Regenerierung)
WV3 = Zulaufventil (Nachbehandlung)
WV4 = Zulaufventil (Hauptwäsche)
WV5 = Zulaufventil (Weichwasser)

Kurzzeichenerklärung

AV = Luftventil
BU = Summer
BUS = Schalter/Drucktast.Sch.(Summer)
C = Kondensator
CR = Kleinschuetz
CR1 = Kleinschuetz(Ueberfahren)
CR2 = Kleinschuetz(Heizen)
CR3 = Kleinschuetz(Trocknen)
CR4 = Kleinschuetz(Start)
CR5 = Kleinschuetz(Sicherheitsfunktion)
CU = Motoransteuerung (Elektronik)
C1 = Kondensator(Betrieb)
C2 = Kondensator(Anlauf)
C3 = Hilfskondensator(Thermostopmagnet)
DD = Reinigungsmittelgeber
DPM = Motor(Laugenpumpe)
DR = Klarspuelmitteldosierung
DRE = Verzögerungsrelais(Getriebeschutz)
DS = Endtaster(Aussentuer)
DT = Zeitsteuergeraet
EM = Sperr-bzw.Schrittmagnet(Elektromagn.)
ETH = Thermostat (Elektronisch)
F = Sicherung
HE = Rohrheizkoerper
HEA = Rohrheizkoerper(Luft)
HEW = Rohrheizkörper(Wasser)
HE2 = Heizregister
IC = Funkentstoerkonensator
IF = Funkentstörung
IS = Funkentstoerdrossel
J2 = Pruefkupplung
J3 = Verteilerleiste
J4 = Steckkupplung
LLR = Stoesselrelais
LLR1 = Impulsstoesselrelais
LS = Endtaster
LS1 = Endtaster(Waschmittelbehaelter)
LS2 = Endtaster(m.Tuerverriegelung)
LS3 = Endtaster(Betätigung d.Temper.Wahl)
LS4 = Endtaster(Weichspüler-Vorratsbehälter)
LS5 = Endtaster(Vorwahl Ablufttemperatur)
LS6 = Endtaster(Ueberwachung)
LS7 = Endtaster(Niveau)
LS8 = Endtaster(Warmwasserausfuehrung)
M = Motor (Antrieb)
MC = Anschlusskabel (Netz)
MMU = Feuchteelektronik
MS1 = Hauptschalter(Push-Pull/PGS Steuerg.)
MTRL =
M1 = Hauptschalter
OS = Schalter/Drucktast.Sch.(Aus)
P = Drehpotentiometer
PL = Signalleuchte
PLU = Leuchtenkombination
PL1 = Signalleuchte(Betrieb)
PL10 = Signalleuchte(Schleudern)
PL11 = Signalleuchte(Vorspül./bzw.1.Reinigen)
PL12 = Signalleuchte(Reinigen/Zwischenspülen)
PL13 = Signalleuchte(Klarspuelen)
PL14 = Signalleuchte(Trocknen)
PL15 = Signalleuchte(Salzmangel)
PL16 = Signalleuchte
PL17 = Signalleuchte(
PL18 = Signalleuchte(Vorwahl z.B.Feuchtestufe)
PL19 = Signalleuchte(Knitterschutz)
PL2 = Signalleuchte(Heizen)
PL20 = Signalleuchte(Stoerung)
PL21 = Signalleuchte(Weichspülm./Vorratskontr.)
PL3 = Signalleuchte(Abkuehlen)
PL4 = Signalleuchte(Flusenanzeige)
PL5 = Signalleuchte(Betriebsende)
PL6 = Signalleuchte(Vorwaschen)
PL7 = Signalleuchte(Hauptwaesche)
PL8 = Signalleuchte(Spuelen)
PL9 = Signalleuchte(Spuelstop)
PR = Niveauschalter
PREH = Niveauschalter
PREL = Niveauschalter
PRH = Niveauschalter
PRL = Niveauschalter
PRN = Niveauschalter
PRP = Niveauschalter
PRS = Niveauschalter
PR1 = Niveauschalter (1-pol.)
PR2 = Niveauschalter (2-pol.)
PR3 = Niveauschalter (3-pol.)
PS = Schalter/Drucktast.Sch.(Progr.Wahl)
PS = Schalter/Druckt.Sch.(autom.Waschmitteldos.)